5 kN

GSZ-5-S | Stehende Spindel

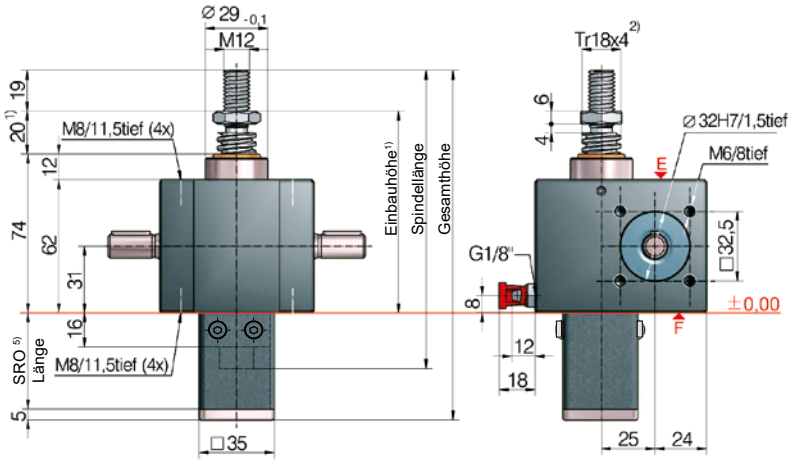

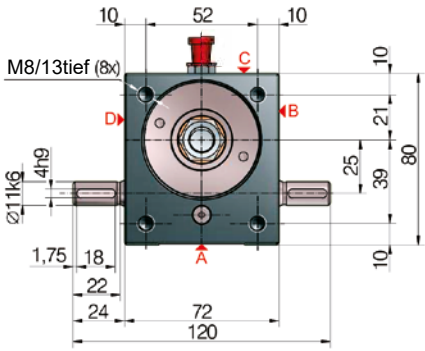

Schutzrohr Durchbruch quadratisch oder rund

5) Schutzrohrlänge SRO mit Tr 18x4-Spindel

Ohne Aus-/ Verdrehsicherung	46 + Hub
Mit Aus-/ Verdrehsicherung	61 + Hub
Mit Verdrehsicherung und Endschalterset ESSET	119 + Hub
Mit Verdrehsicherung und ESSET und KAR	140 + Hub

**Schwenklagerplatte KAR, auf Seite F (unten) montiert.*

Standardkonfiguration

Bestell-Code	Getriebe (Baureihe)	Baugröße	Version (Bauart)	Übersetzung	Spindel	Hub pro Antriebswellen-umdrehung
GSZ-5-SN	GSZ	5	S (Stehende Spindel)	N (Normal) 4:1	Tr 18x4	1,00 mm
GSZ-5-SL				L (Langsam) 16:1		0,25 mm

5 kN

Einschaltdauer-Kennfeld, thermisch

Übersetzung „N“ (4:1)

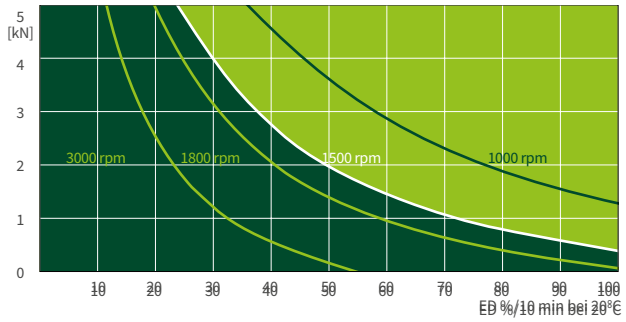

Übersetzung „L“ (16:1)

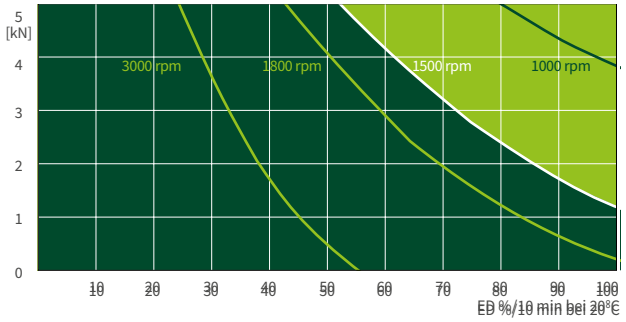

Diese Kennfelder dienen zur Orientierung unter industriellen Standardbedingungen (Umgebungstemperatur 20°C etc.) und richtiger Wartung (Schmierung etc.). Die Kennfelder basieren auf ZIMM Standard Trapezgewinde Tr 18x4. Bei Kugelgewinde KGT können die Einschaltdauern ein vielfaches mehr betragen.