R 50 kN

ZE-50-R | Rotierende Spindel

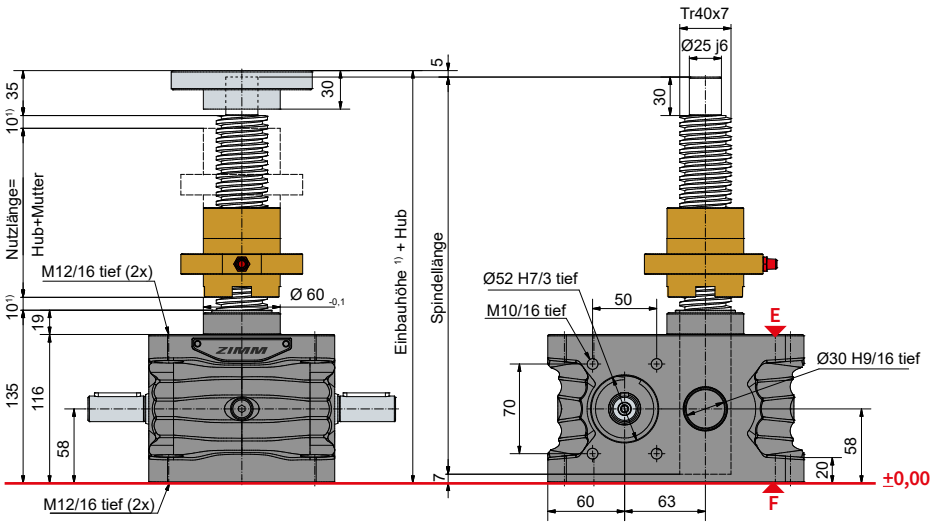

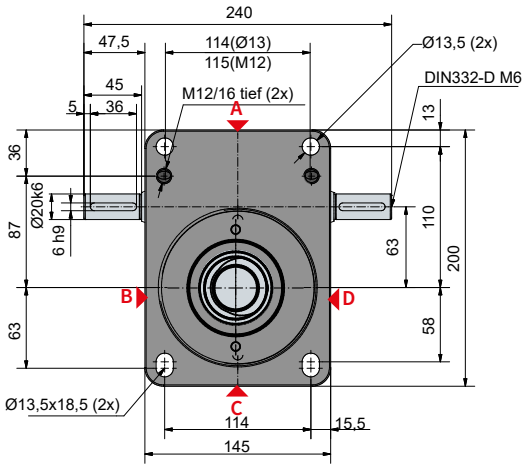

Standardkonfiguration

Bestell-Code	Getriebe (Baureihe)	Baugröße	Version (Bauart)	Übersetzung	Spindel	Hub pro Antriebswellen-umdrehung
ZE-50-RN	ZE	50	R (Rotierende Spindel)	N (Normal) 7:1	Tr 40x7	1,00 mm
ZE-50-RL				L (Langsam) 28:1		0,25 mm

50 kN

Einschaltdauer-Kennfeld, thermisch

Übersetzung „N“ (7:1)

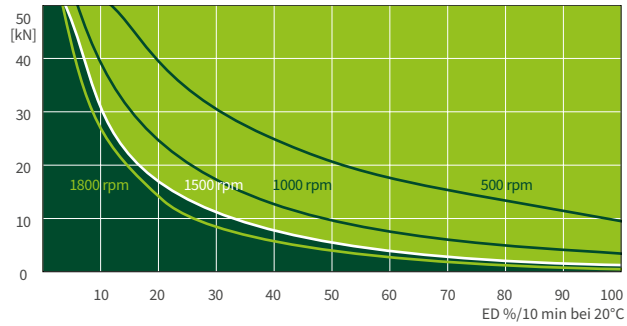

Übersetzung „L“ (28:1)

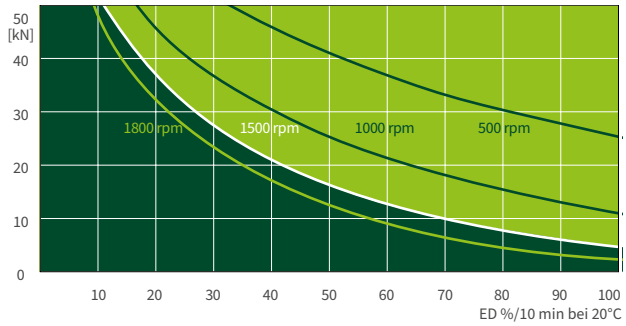

Diese Kennfelder dienen zur Orientierung unter industriellen Standardbedingungen (Umgebungstemperatur 20°C etc.) und richtiger Wartung (Schmierung etc.). Die Kennfelder basieren auf ZIMM Standard Trapezgewinde Tr 40x7. Bei Kugelgewinde KGT können die Einschaltdauern ein vielfaches mehr betragen. Benötigen Sie eine noch höhere Einschaltdauer bzw. Leistung, finden Sie Hinweise zu unseren Hochleistungsgetrieben ZE-H auf S. 70 und 71.