Kugelgewinde
KGT

S

Z-5 bis Z-25, KGT-S – Stehende Spindel

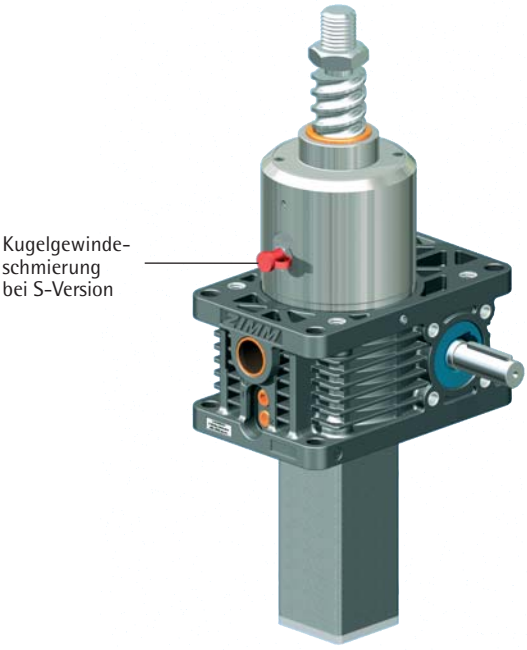

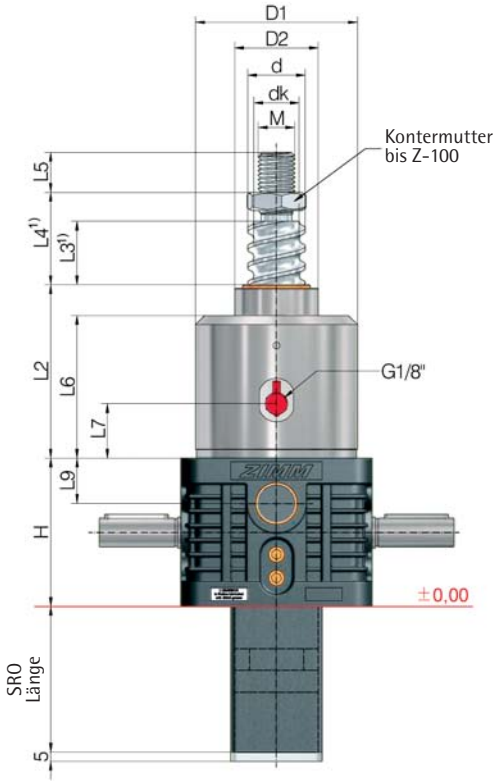

Ge-triebe	KGT Spindel	Hub pro Antriebs-Umdrehung mm		KGT Tragzahl kN		Abmessungen mm													Axialspiel max[5]
	ØxP	SN	SL	dyn. C[2]	stat. $C_0=C_{0a}$	H	d	dk	D1	D2	L2	L3[1]	L4[1]	L5	L6	L7	L9	M	mm
Z-5	16x5	1,25	0,31	10,1	12	62	15,5	12,9	59	29	66	15	25	19	54	23	18	M12	0,06
	16x10	2,50	0,63	11,1	12,9	62	15,5	12,9	59	29	66	25	35	19	54	23	18	M12	0,06
Z-10	25x5	1,25	0,31	13,7	21,5	74	24,5	21,9	69	39	85	15	27	20	69	21	21	M14	0,06
	25x10	2,50	0,63	25,2	45,4	74	24,5	21,9	69	39	85	25	37	20	69	21	21	M14	0,06
	25x25	6,25	1,56	20,7	37,3	74	24,5	21,9	69	39	85	60	72	20	69	21	21	M14	0,06
	25x50	12,50	3,13	19,2	37,3	74	24,5	21,9	69	39	85	125	137	20	69	21	21	M14	0,06
Z-25	32x5	0,83	0,21	24,8	49,7	82	31,5	28,9	89	46	99	15	31	22	82	33	25	M20	0,06
	32x10	1,67	0,42	30,8	45,6	82	31,5	26,8	89	46	99	20	36	22	82	33	25	M20	0,06
	32x20	3,33	0,83	32,9	47,1	82	31,5	26,8	89	46	99	35	51	22	82	33	25	M20	0,06
	32x40	6,67	1,67	18,3	37,3	82	31,5	28,9	89	46	99	70	86	22	82	33	25	M20	0,06

1) Die Maße L3 und L4 können bei entsprechender Steuerung und Antrieb nach eigenem Ermessen reduziert werden.
Bei Faltenbalg oder Spiralfeder eventuell Verlängerung notwendig

2) Dynamische Tragzahl nach DIN 69051 Teil 4 Entwurf 1989
5) Eingeengtes Spiel 0,02 mm auf Anfrage erhältlich

- mehr technische Infos: Seite 37
- alle weiteren Maße finden Sie auf der jeweiligen Getriebeseite
- Zubehör finden Sie in Kapitel 4
- bei bildlicher Darstellung sowie Maße in mm Änderungen vorbehalten

Bestellbeispiel:

Z-25-SN-KGT 32x10, C = 30,8 kN

dynamische Tragzahl C

Kugelgewinde
KGT

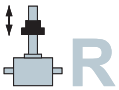

Z-5 bis Z-25, KGT-R – Rotierende Spindel

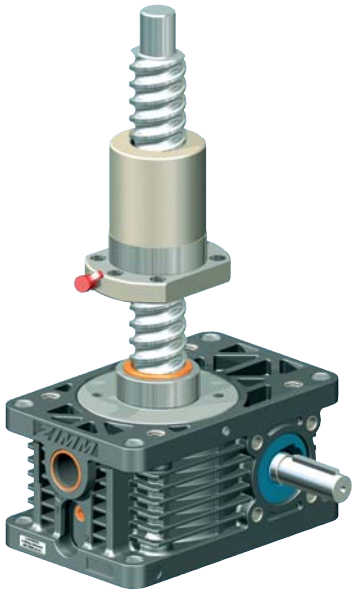

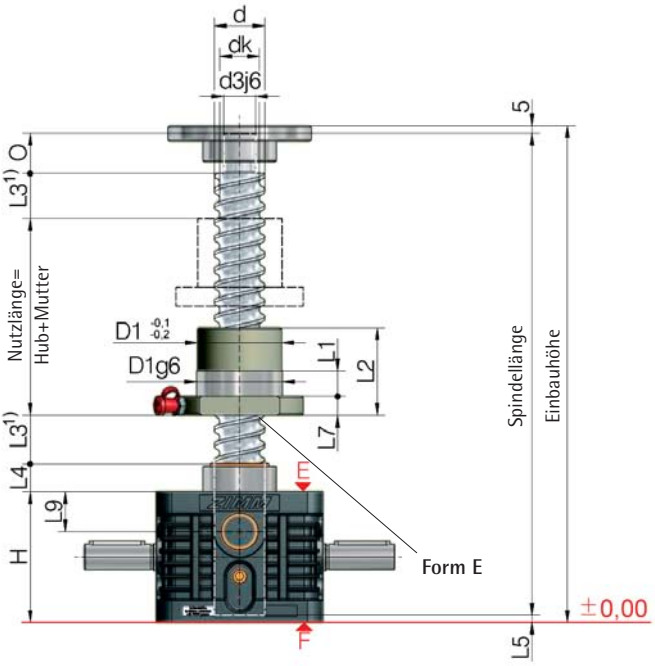

Einbaulage Flanschmutter:
G = Flansch Getriebeseitig
(wie dargestellt)
S = Flansch Spindelseitig

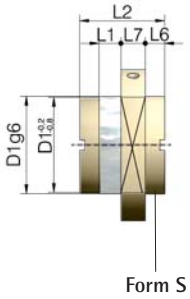

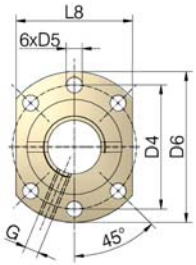

Bohrbild 1
nach DIN 69051

Getriebe	KGT Spindel	Hub pro Antriebs-Umdrehung mm		KGT Tragzahl kN		Mutter		Abmessungen mm																			Schmierbohrung	Axialspiel max[5]
	ØxP	RN	RL	dyn. $C^{2)}$	stat. $C_0=C_{0a}$	Form	Bohrbild	d	dk	d3j6	O	H	D1	D4	D5	D6	L1	L2	L3[1]	L4	L5	L6	L7	L8	L9	G	mm
Z-5	16x5	1,25	0,31	10,1	12	E	1	15,5	12,9	12	15	62	28	38	5,5	48	10	42	15	12	8	-	10	40	18	M6	0,06
	16x10	2,50	0,63	11,1	12,9	E	1	15,5	12,9	12	15	62	28	38	5,5	48	10	55	25	12	8	-	10	40	18	M6	0,06
Z-10	25x5	1,25	0,31	13,7	21,5	E	1	24,5	21,9	15	20	74	40	51	6,6	62	10	42	15	16	8	-	10	48	21	M6	0,06
	25x10	2,50	0,63	25,2	45,4	E	1	24,5	21,9	15	20	74	40	51	6,6	62	16	55	25	16	8	-	10	48	21	M6	0,06
	25x25	6,25	1,56	20,7	37,3	S	1	24,5	21,9	15	20	74	40	51	6,6	62	9	35	60	16	8	8	10	48	21	M6	0,06
	25x50	12,50	3,14	19,2	37,3	S	1	24,5	21,9	15	20	74	40	51	6,6	62	10	58	125	16	8	10	10	48	21	M6	0,06
Z-25	32x5	0,83	0,21	24,8	49,7	E	1	31,5	28,9	20	25	82	50	65	9,0	80	10	55	15	17	5	-	12	62	25	M6	0,06
	32x10	1,67	0,42	30,8	45,6	E	1	31,5	26,8	20	25	82	53[6]	65	9,0	80	16	69	20	17	5	-	12	62	25	M8x1	0,06
	32x20	3,33	0,83	32,9	47,1	E	1	31,5	26,8	20	25	82	53[6]	65	9,0	80	16	80	35	17	5	-	12	62	25	M6	0,06
	32x40[3]	6,67	1,67	18,3	37,3	S	N[4]	31,5	28,9	20	25	82	53[6]	68[6]	7,0[6]	80	14	45	70	17	5	7,5	16	-[3]	25	M6	0,06

Bei der rotierenden Version kann auch eine „verstärkte Spindel" verwendet werden (z.B.: Z-10-RN mit Spindel 32x10)

1) Bei Faltenbalg oder Spiralfeder eventuell Verlängerung notwendig
2) Dynamische Tragzahl nach DIN 69051 Teil 4 Entwurf 1989
3) Flansch rund
4) Bohrbild auf Anfrage
5) Eingeengtes Spiel 0,02 mm auf Anfrage erhältlich
6) Nicht nach DIN 69051

- mehr technische Infos: Seite 37
- alle weiteren Maße finden Sie auf der jeweiligen Getriebeseite
- Zubehör finden Sie in Kapitel 4
- bei bildlicher Darstellung sowie Maße in mm Änderungen vorbehalten

- Adapter für KGT:
  Maßblatt auf Anfrage (bis KGT Ø50)

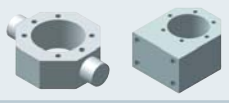

Bestellbeispiel:

Z-25-RN-KGT 32x10, C = 30,8 kN - G

dynamische Tragzahl C
Flansch der Mutter
G: Flansch Getriebeseite
S: Flansch Spindelseite