Trapezgewinde
Tr

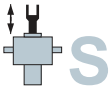

Z-25-S – Stehende Spindel 25 kN

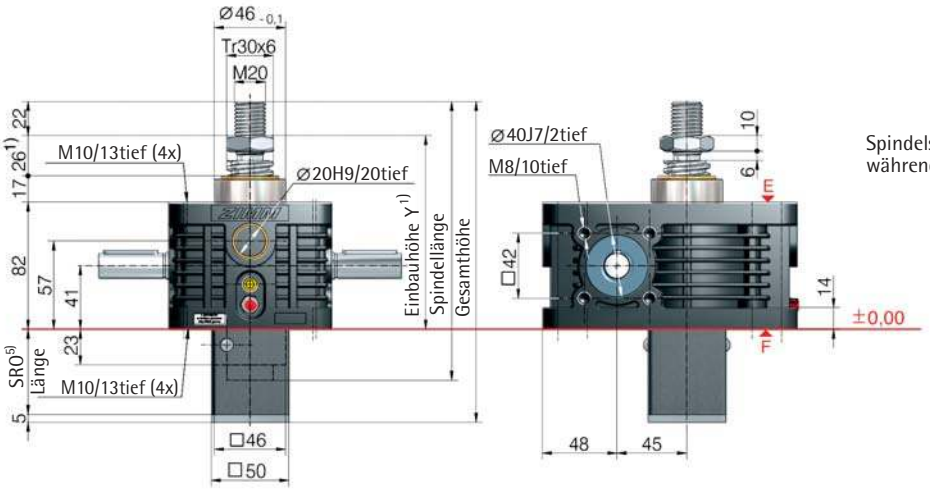

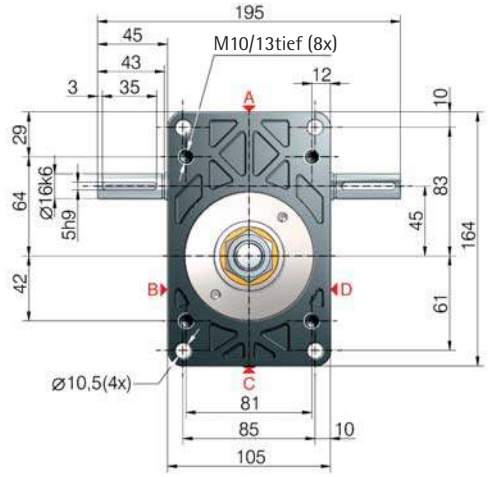

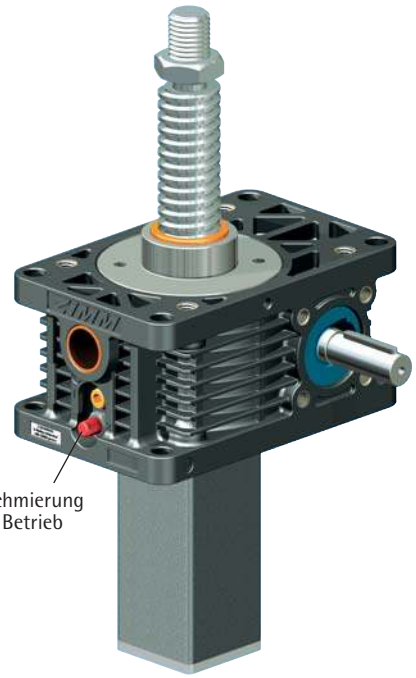

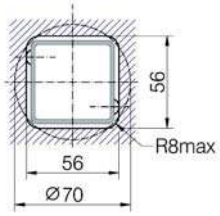

Durchbruch für Schutzrohr SRO quadratisch 56x56 oder rund Ø70

5)Schutzrohrlänge SRO mit Tr 30x6-Spindel

Ohne Aus-/Verdrehsicherung	Aus-/Verdrehsicherung	Verdrehsicherung mit Endschalterset ES	Verdrehsicherung mit ES u. KAR*
53+Hub	73+Hub	125+Hub	149+Hub

*Schwenklagerplatte KAR, auf Seite F (unten) montiert

1)Einbauhöhe bei 0-Hub mit Tr 30x6-Spindel

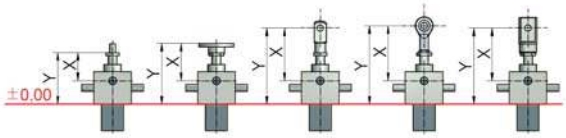

alle Maße in mm

Faltenbalg FB	X/Y	X/Y	X/Y	X/Y	X/Y
ohne Faltenbalg FB	68/125	91/148	148/205	145/202	148/205
Z-25-FB-300	143/200	135/192	223/280	220/277	192/249
Z-25-FB-700	173/230	165/222	253/310	250/307	222/279
Z-25-FB-1000	193/250	185/242	273/330	270/327	242/299

*mit Faltenbalgbefestigungsring Z-25-FBR

Standard-Übersetzungen

Type	Bauart	Geschwindigkeit	Standard Spindel2)	i	Hub pro Antriebswellenumdrehung4)
Z-25-SN	Stehende	Normal	Tr 30x6	6:1	1,00 mm
Z-25-SL	Spindel	Langsam		24:1	0,25 mm
Z-25-RN	Rotierende	Normal	Tr 30x6	6:1	1,00 mm
Z-25-RL	Spindel	Langsam		24:1	0,25 mm

Einschaltdauer-Kennfeld, thermisch, für S+R

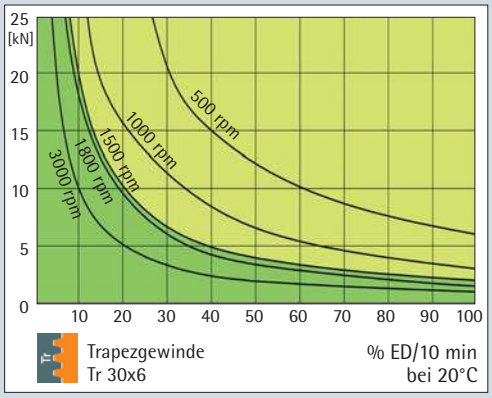

Dieses Kennfeld dient zur Orientierung unter industriellen Standardbedingungen (Umgebungstemperatur etc.) und richtiger Wartung (Schmierung etc.). Die max. Eintriebdrehmomente für eine optimale Lebensdauer finden Sie auf der rechten Seite (1500 rpm)

KGT:
% ED
2x bis
4x höher

Befestigung Hubgetriebe

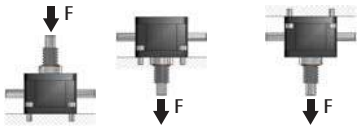

Volle statische Nennlast

max. Last: siehe Kapitel 7

Trapezgewinde
Tr

R

Z-25-R – Rotierende Spindel 25 kN

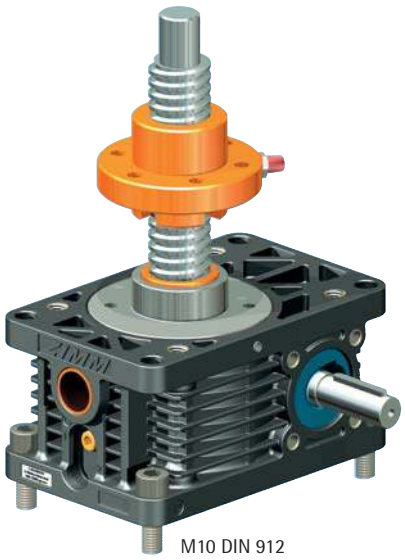

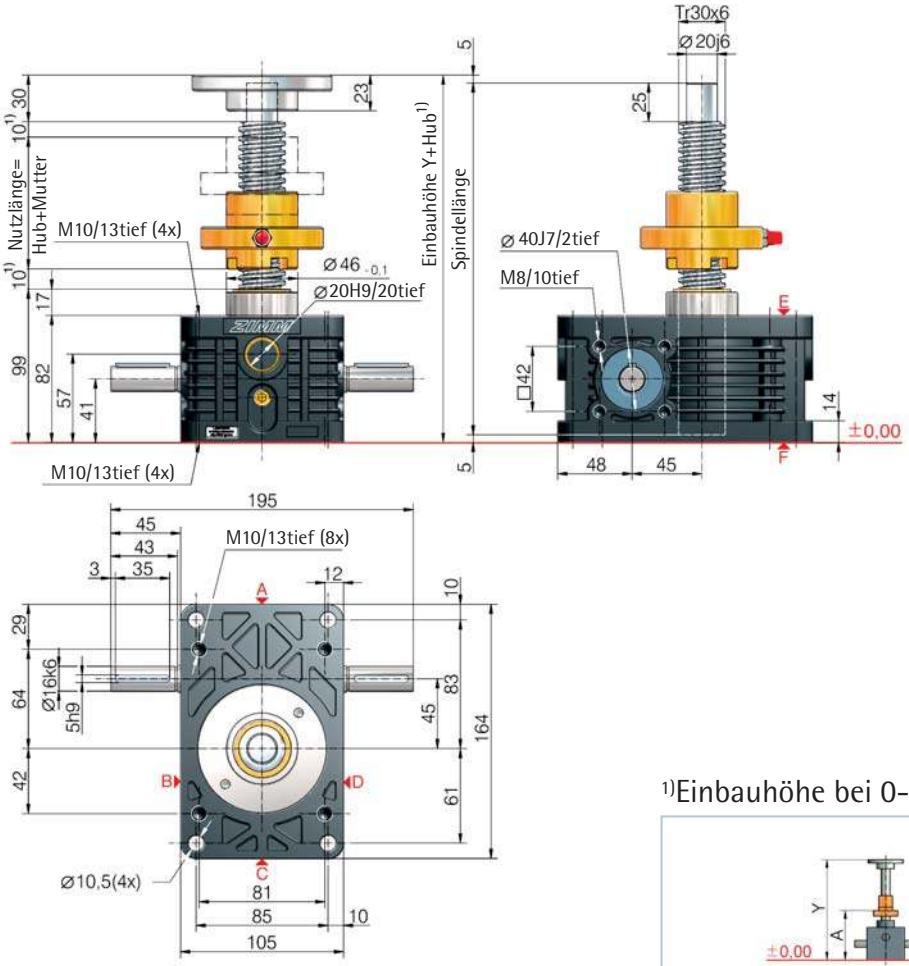

25 kN

[1]Einbauhöhe bei 0-Hub mit Tr 30x6-Spindel

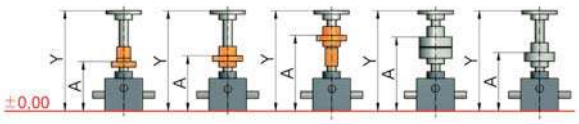

alle Maße in mm	Flanschmutter FM	Duplexmutter DM	Duplexmutter DM mit SIFA	Pendelmutter PM	Fettfreimutter FFDM
Faltenbalg FB	**Y/A**	**Y/A**	**Y/A**	**Y/A**	**Y/A**
ohne Faltenbalg FB	195/123	199/136	244/181	244/177	208/145
2x Z-25-FB-300	–	314/196	357/239	359/237	325/207
2x Z-25-FB-700	–	374/226	417/269	419/267	385/237
2x Z-25-FB-1000	–	414/246	457/289	459/287	425/257

Detaillierte Längenermittlung finden Sie in Kapitel 7

Technische Daten Baureihe Z-25-S / Z-25-R

max. Druck / Zugkraft statisch:	25 kN (2,5 t)
max. Druck / Zugkraft dynamisch:	siehe Einschaltdauer-Kennfeld
Nenndrehzahl:	1500 rpm
max. Antriebswellendrehzahl:	3000 rpm (last- und zyklusabhängig)
Spindeldimension Standard:	Tr 30x6[2]
Getriebeuntersetzung:	6:1 (N) / 24:1 (L)
Gehäusewerkstoff:	Aluminium, korrosionsgeschützt
Schneckenwelle:	Stahl, einsatzgehärtet, geschliffen
Gewicht Hubgetriebe:	3,8 kg
Gewicht Spindel/m:	4,5 kg
Getriebeschmierung:	synth. Fließfett
Spindelschmierung:	Fettschmierung
Betriebstemperatur Getriebe:	max. 60°C, höher auf Anfrage
Massenträgheitsmoment:	N: 1,449 kg cm² / L: 0,589 kg cm²
Eintriebsdrehmoment (bei 1500 rpm):	max. 18 Nm (N) / max. 10 Nm (L)
Durchtriebsdrehmoment:	max. 108 Nm

Antriebsdrehmoment M_G (Nm):	F (kN) x 0,63[3)4)] (N-Normal)
	F (kN) x 0,20[3)4)] (L-Langsam)
Losbrechmoment:	Antriebsdrehmoment M_G x 1,5

Zwischen Getriebe und Mutter bzw. Mutter und Gewindeende (mindestens) 10 mm Sicherheitsabstand einplanen!

Checkliste finden Sie in Kapitel 6.

Wichtige Hinweise:
1) bei Faltenbalg oder Spiralfeder Verlängerung: siehe Tabelle bzw. Kapitel 7
2) Tr 30x6 ist Standard, weiters erhältlich:
   2-gängig, INOX, linksgängig, verstärkte Spindel Tr 40x7 (nur bei R-Version)
3) Faktor beinhaltet Wirkungsgrade, Übersetzungen und 30% Sicherheit
4) bei 6 mm Spindelsteigung